BENITO –Urban

Volga
UM369

T +34 938 521 000
www.benito.com

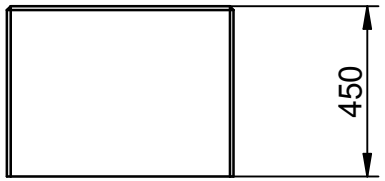

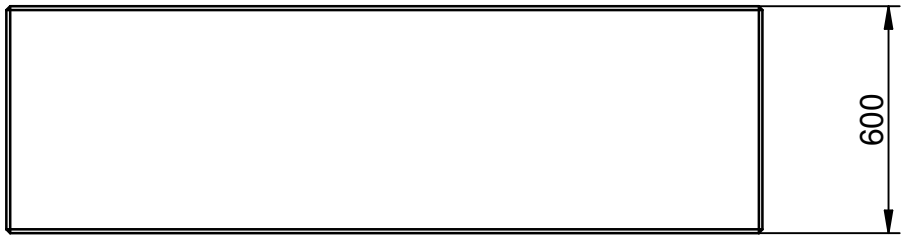

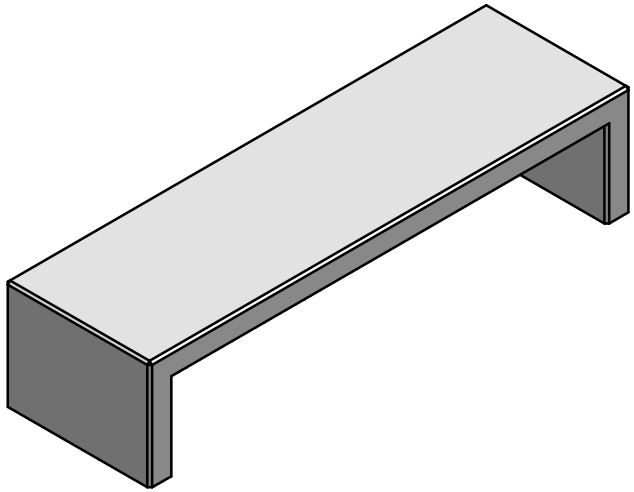

V 01 08/11/2016