BENITO
–Urban

Ges
UM560-1M

T +34 938 521 000
www.benito.com

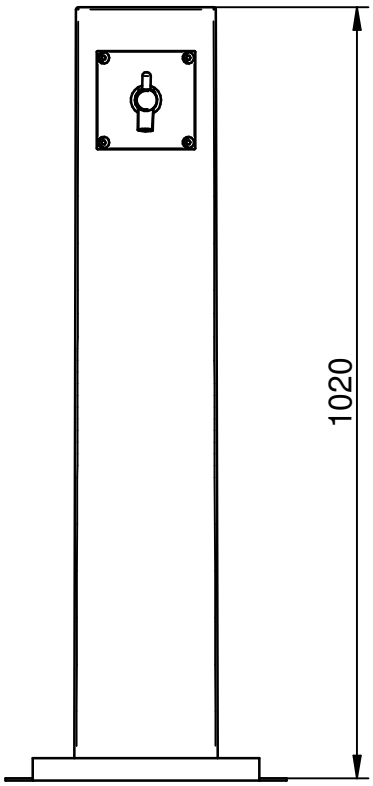

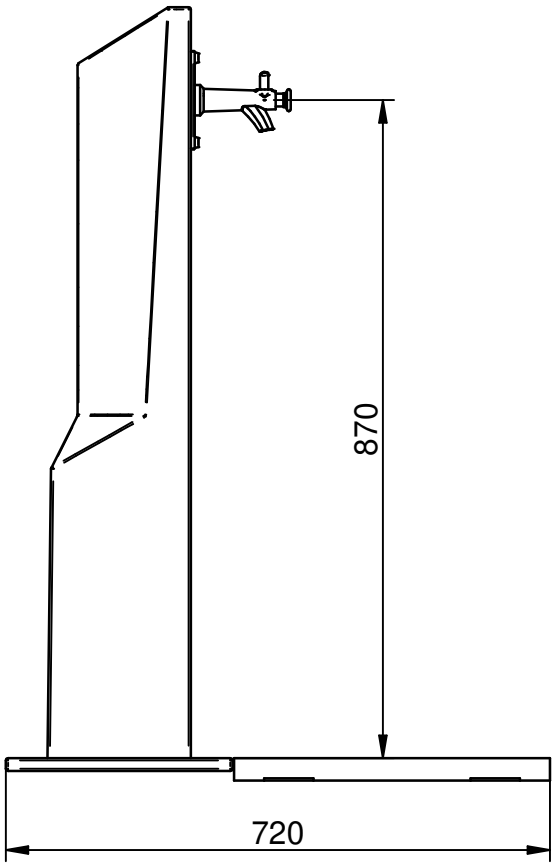

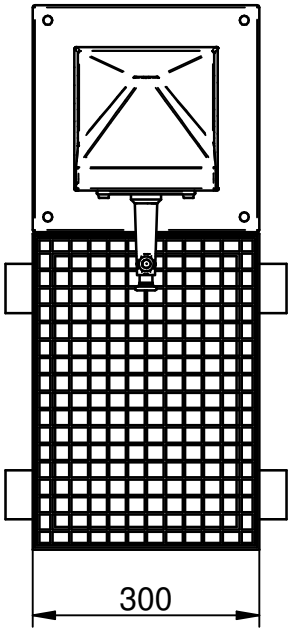

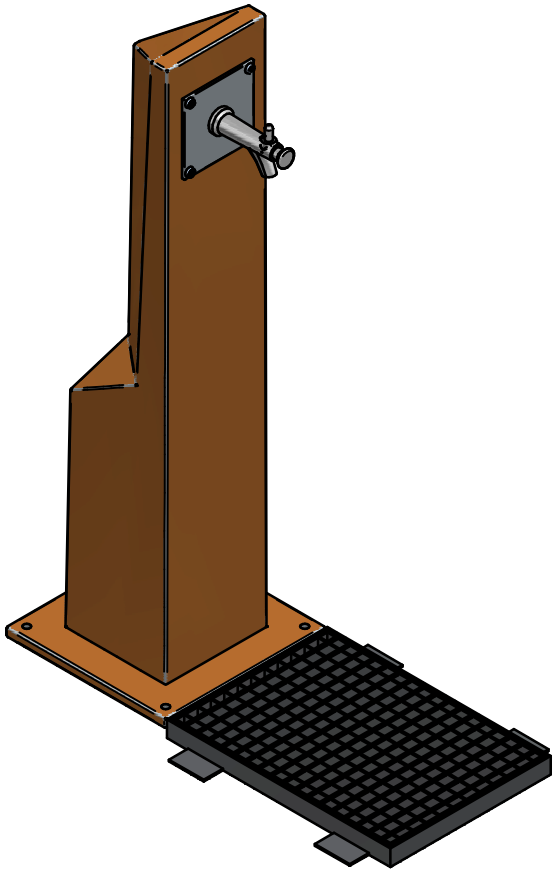

V 01 23/09/2015