BENITO –Urban

Atlas

UM511/2

T +34 938 521 000
www.benito.com

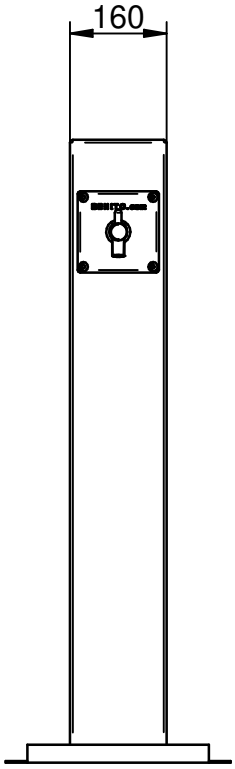

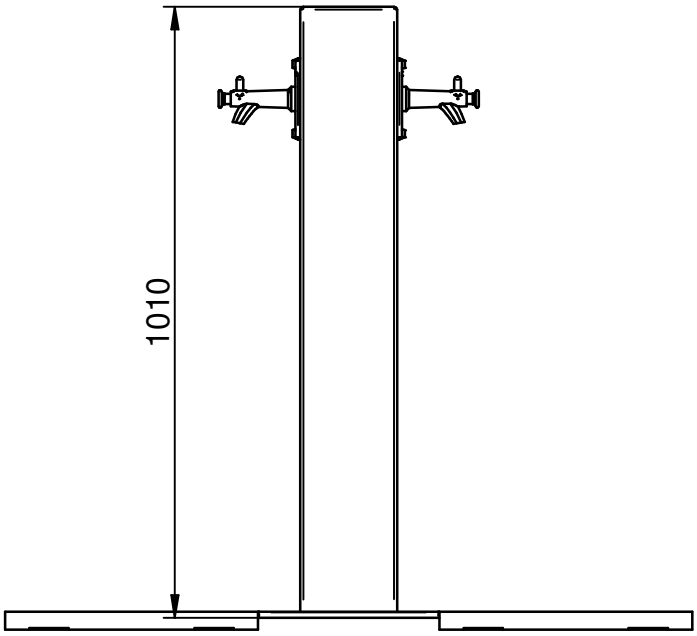

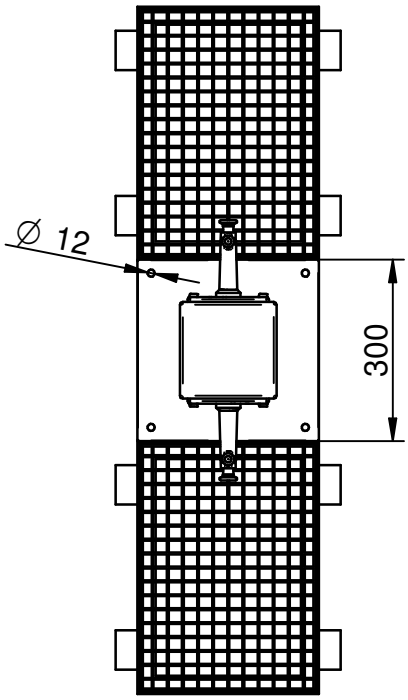

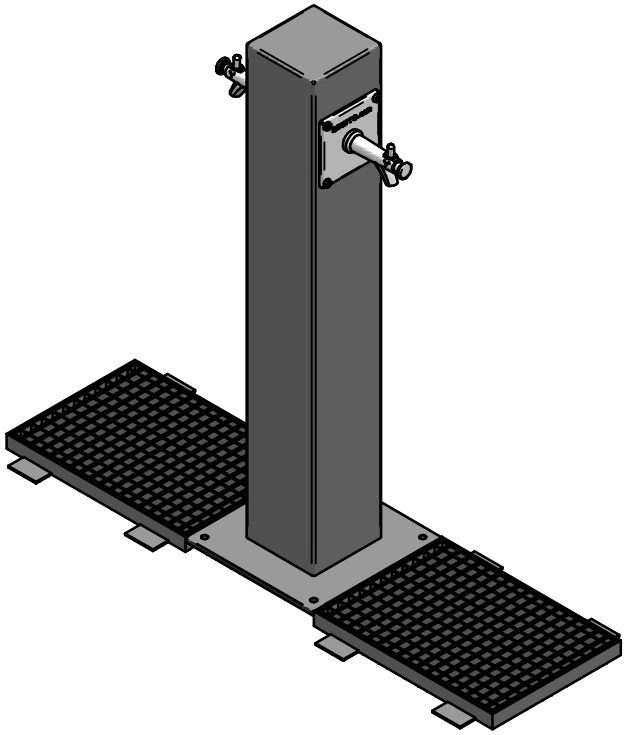

V1 20/05/2021